Armadillo

РАЗДВИЖНАЯ СИСТЕМА SCOPE С ТЕЛЕСКОПИЧЕСКИМ ОТКРЫВАНИЕМ. ИНСТРУКЦИЯ ПО УСТАНОВКЕ 1 ПОДВИЖНОГО ПОЛОТНА.

Подвесная роликовая система из 1-й двери. Система рассчитана для установки на дверные полотна из алюминиевого профиля весом до 80 кг, шириной от 600 мм и толщиной 40 мм. Пневмодоводчики обеспечивают плавное открывание и закрывание. Нейлоновые колеса с подшипниками обеспечивают роликам бесшумное скольжение по направляющим. Предусмотрена регулировка полотна относительно пола.

Комплектация для 1-й двери (SET1 - 1шт.):

1 Ролик с доводчиком — 1 шт.

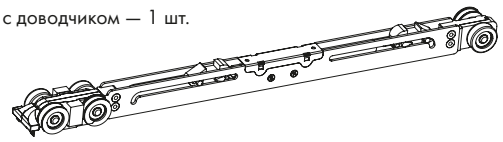

2 Ролик — 1 шт.

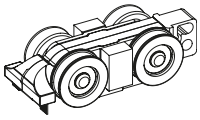

3 Нижний ролик — 2 шт.



4 Стопор доводчика — 2 шт.



5 Подвесной кронштейн — 2 шт.

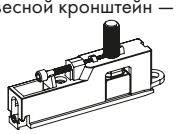

6 Щётка — 1 шт.

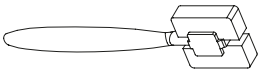

7 Нижний направляющий ролик — 1 шт.

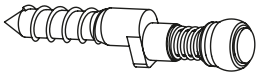

8 Ключ — 1 шт.

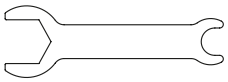

9 Ключ шестигранный S2, S2.5, S3, S4 — 1 комплект



Приобретается отдельно:

10 Саморез DIN912 — 8 шт.

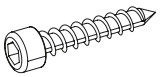

11 Соединительный кронштейн профилей — 80 шт.

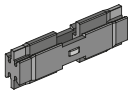

12 Пластиковый крепеж для профиля — 60 шт.

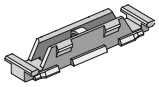

13 Верхняя направляющая — 1 шт.

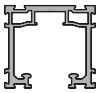

14 Профиль полка — 2 шт.



15 Профиль декоративный крайний — 2 шт.



16 Профиль соединительный вертикальный — 2 шт.



17 Профиль двери горизонтальный — 1 шт.



18 Профиль двери вертикальный — 2 шт.



19 Профиль заглушки двери — 2 шт.

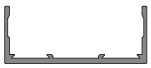

20 Уплотнитель амортизационный — 6 мм.



21 Уплотнитель для стекла 8 мм — 3 шт.



ТЕХНИЧЕСКИЕ ХАРАКТЕРИСТИКИ.

Ресурс работы: 200 000 циклов.
Вес одного полотна: до 80 кг.
Ширина полотна: от 600 мм.
Толщина полотна: 40 мм.
Толщина стекла: 8 мм.
Материал корпуса ролика: сплав на основе Цинка (Zamak).
Материал колеса ролика: шариковый подшипник с нейлоновой вставкой.
Материал доводчика: нейлон.
Принцип работы доводчика: пневмоцилиндр с ходом штока 75мм.
Условия транспортировки: хранить в сухом помещении, транспортировку осуществлять в упаковке производителя.
Гарантия: Производитель гарантирует безотказную работу изделия в течении 5 лет со дня продажи (200 000 циклов открывания\закрывания). В случае выявления неисправностей в пределах гарантийного срока изделие подлежит замене по месту приобретения при наличии кассового чека.
Designed and produced under quality control of Armadillo Industrial Co., Moscow, Russia.
Разработано и произведено под контролем качества Армадилло Индастриал Ко, г. Москва, Россия.
Manufacturer: Armadillo Industrial Co., Lianfeng Industrial Area, Xiaolan Town, Zhongshan City, Guangdong, PRC.
Изготовитель: Армадилло Индастриал Ко, КНР, провинция Гуандун, обл. Джуншань, г. Сяолань, пром. зона Ляньфэн.

ВАРИАНТ УСТАНОВКИ В ДВЕРНОМ ПРОЁМЕ

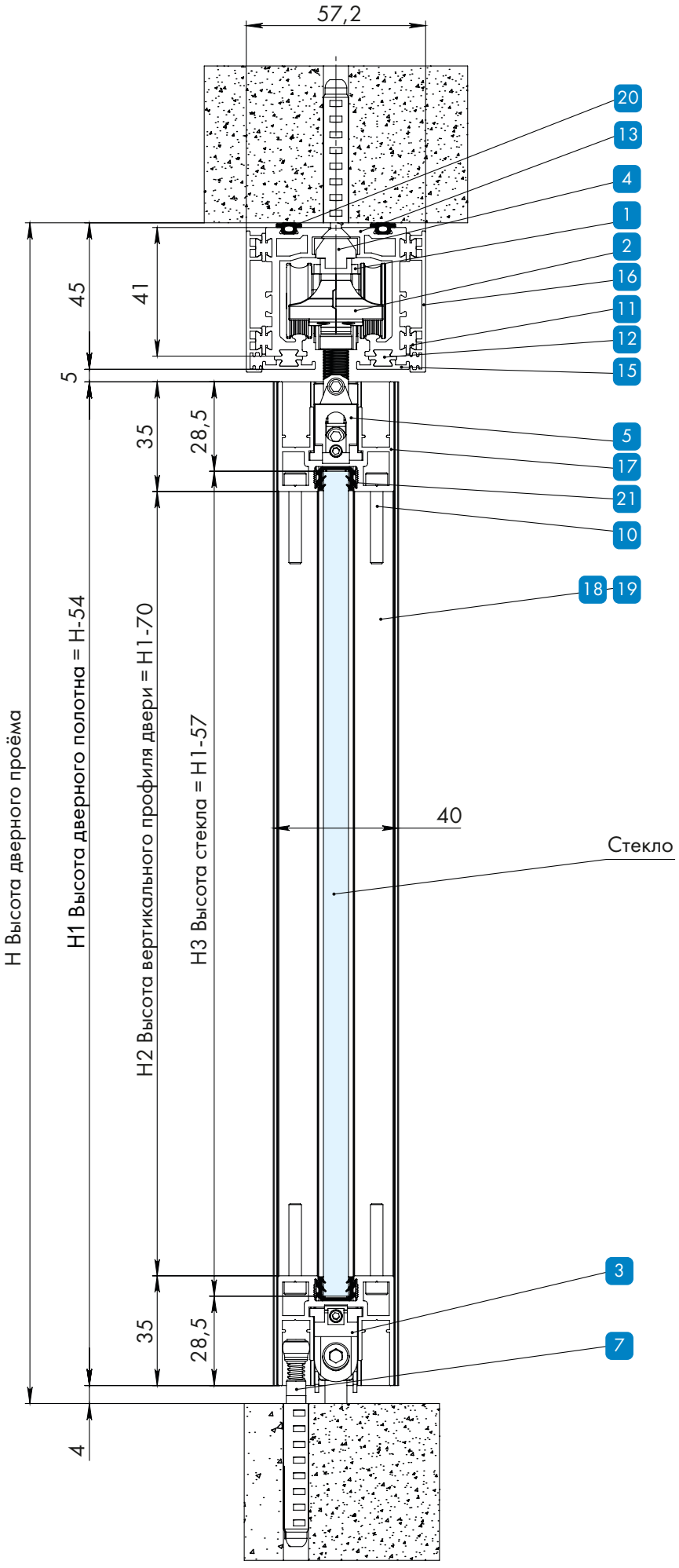

ВАРИАНТ УСТАНОВКИ В ДВЕРНОМ ПРОЁМЕ

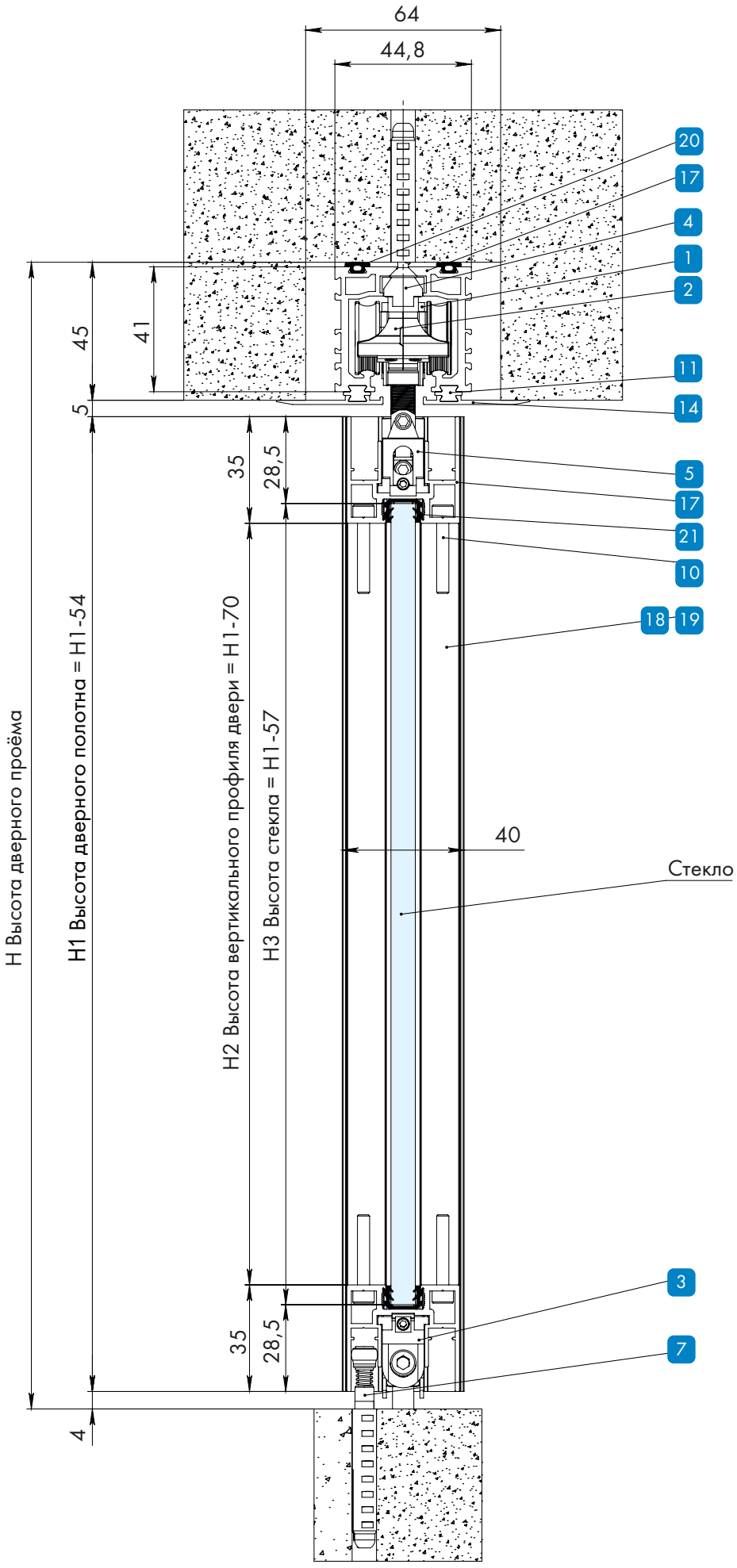

1 ОПРЕДЕЛЕНИЕ ШИРИНЫ ДВЕРНЫХ ПОЛОТЕН

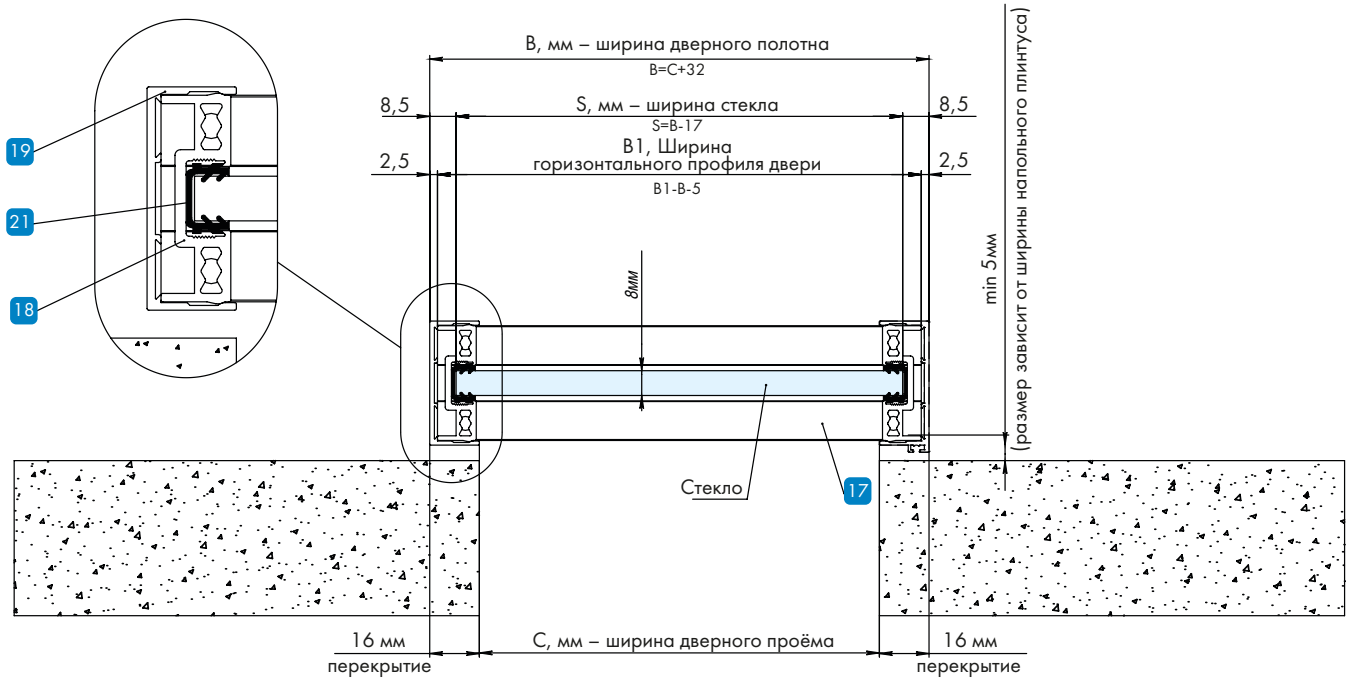

2-1 Установка соединительных профилей

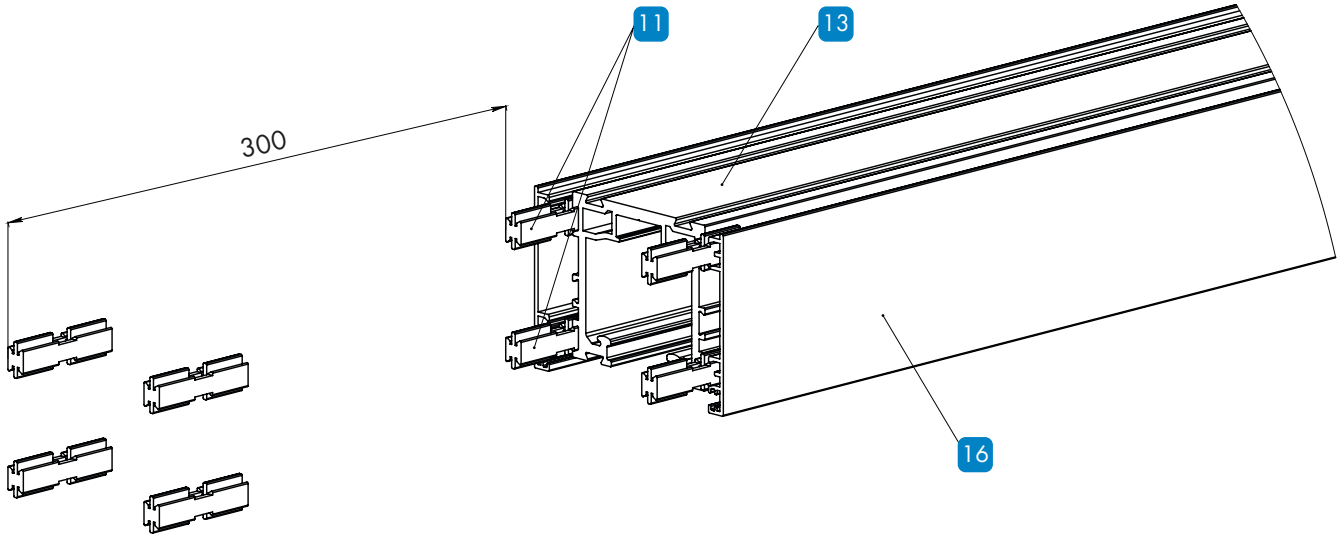

2-2 Установка нижних декоративных профилей

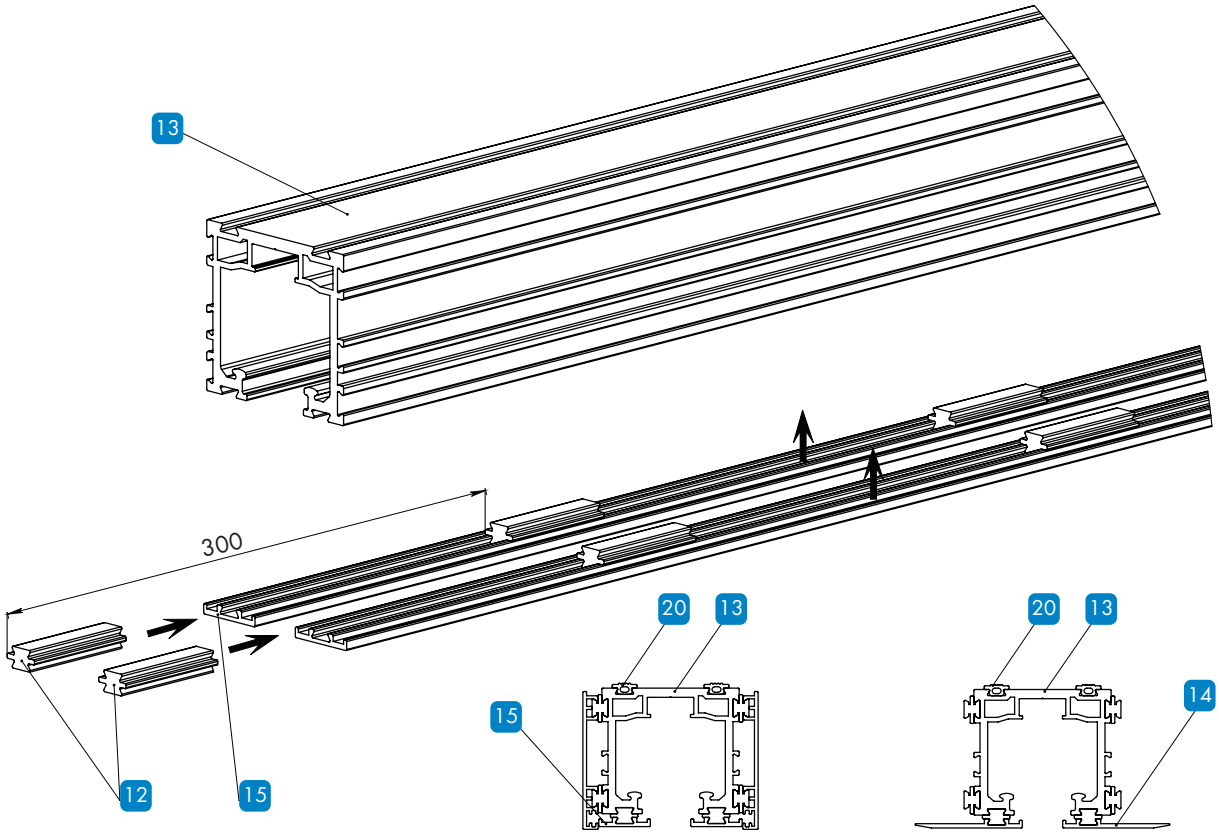

Вариант установки декоративных элементов в дверном проёме с креплением к потолку

Вариант установки декоративных элементов в дверном проёме креплением в нишу

2-3 Установка резиновых амортизаторов на профиль

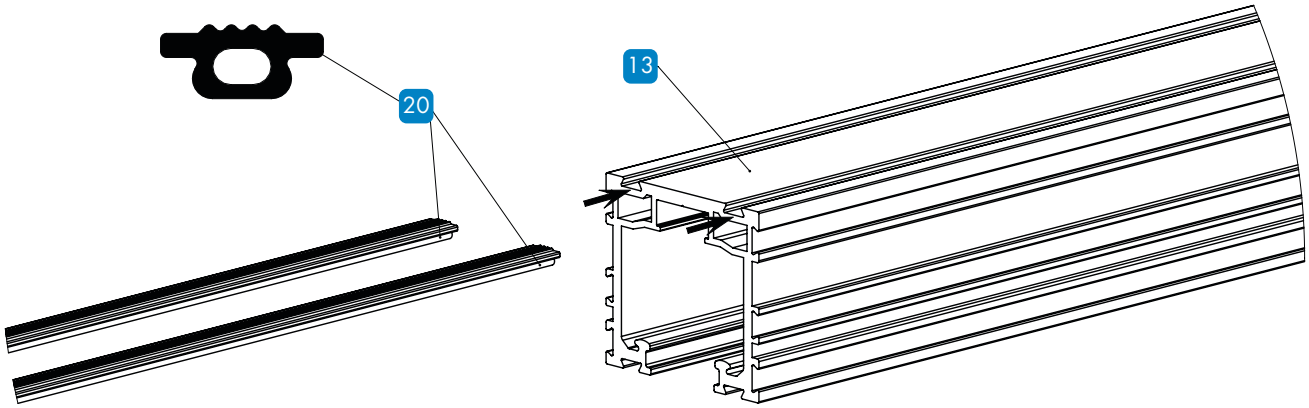

2-4 Установка нижнего направляющего ролика

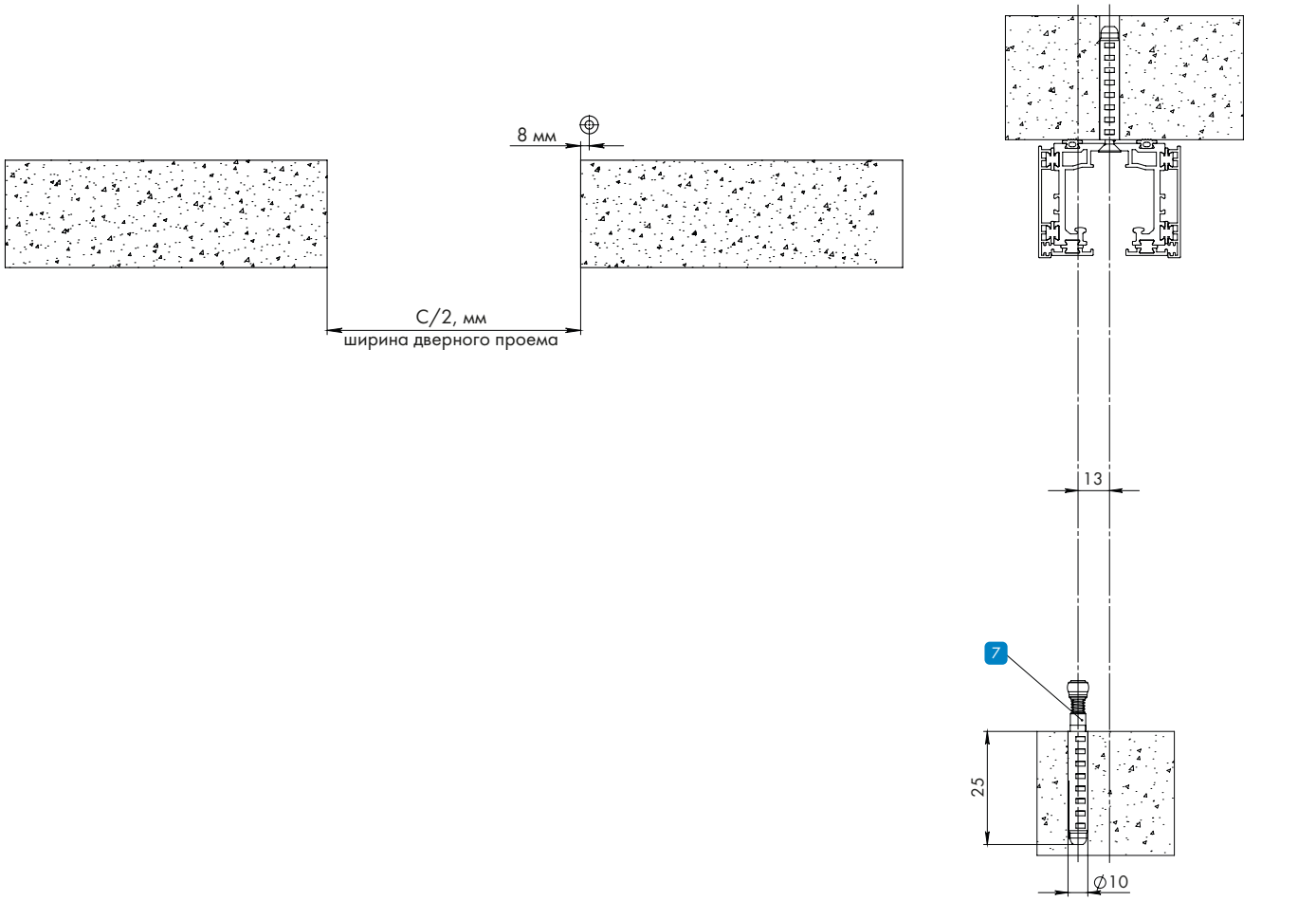

2-5 Установка роликов и доводчиков в профиль

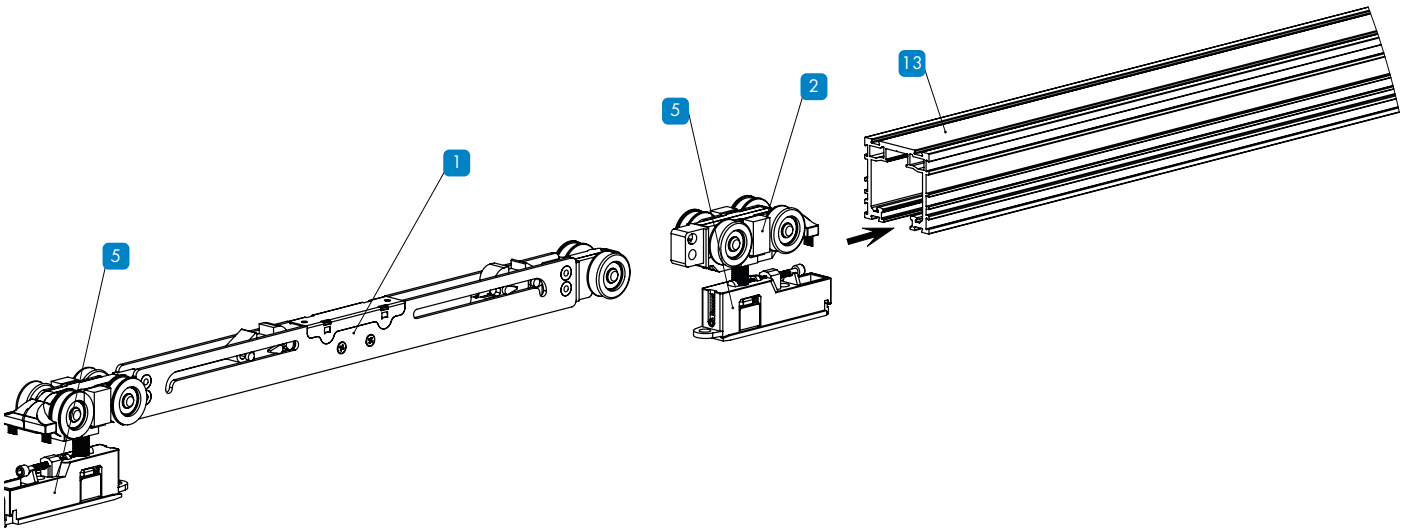

2-5 Установка подвесного кронштейна и нижнего ролика в дверное полотно

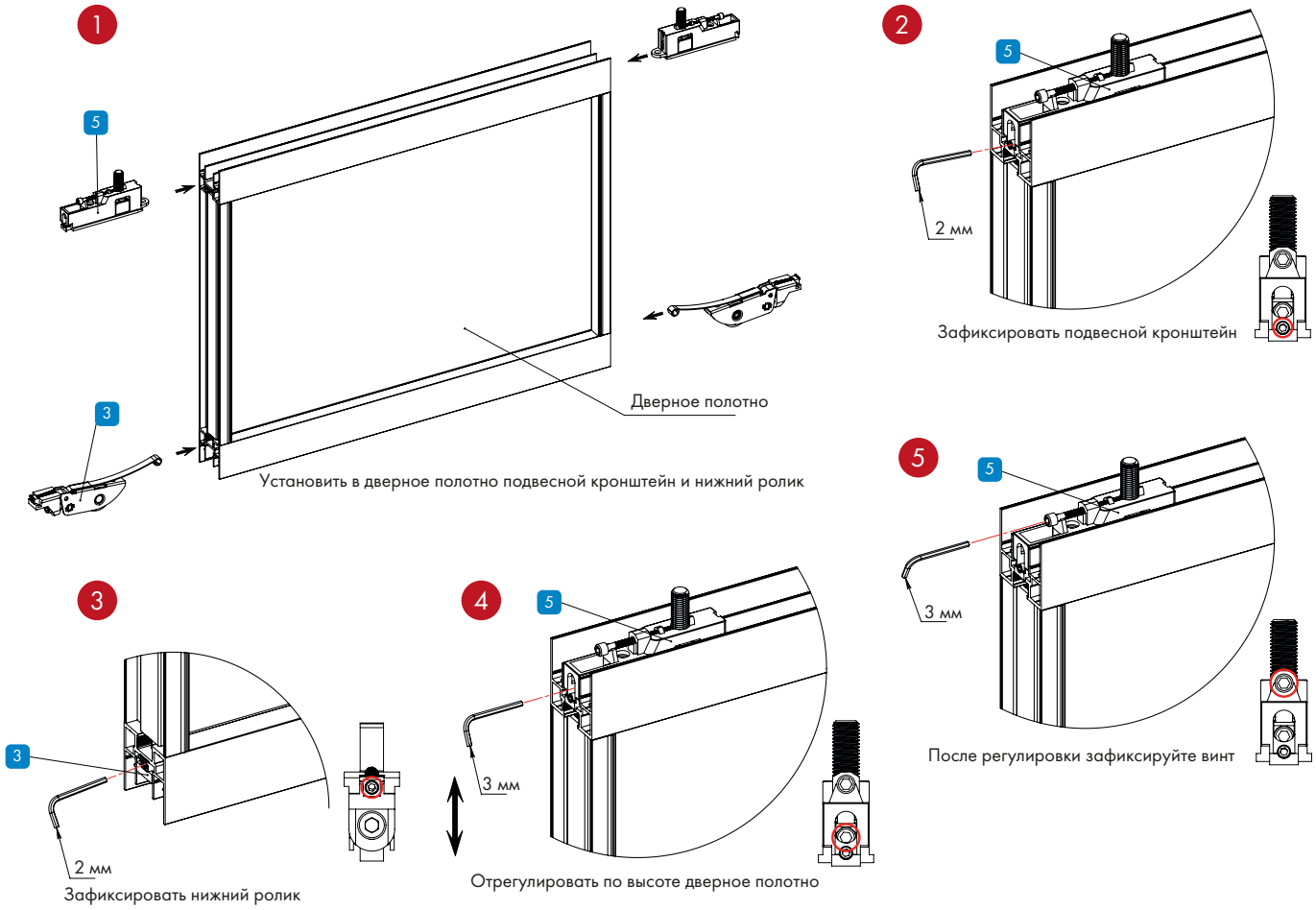

2-6 Установка стопора доводчика

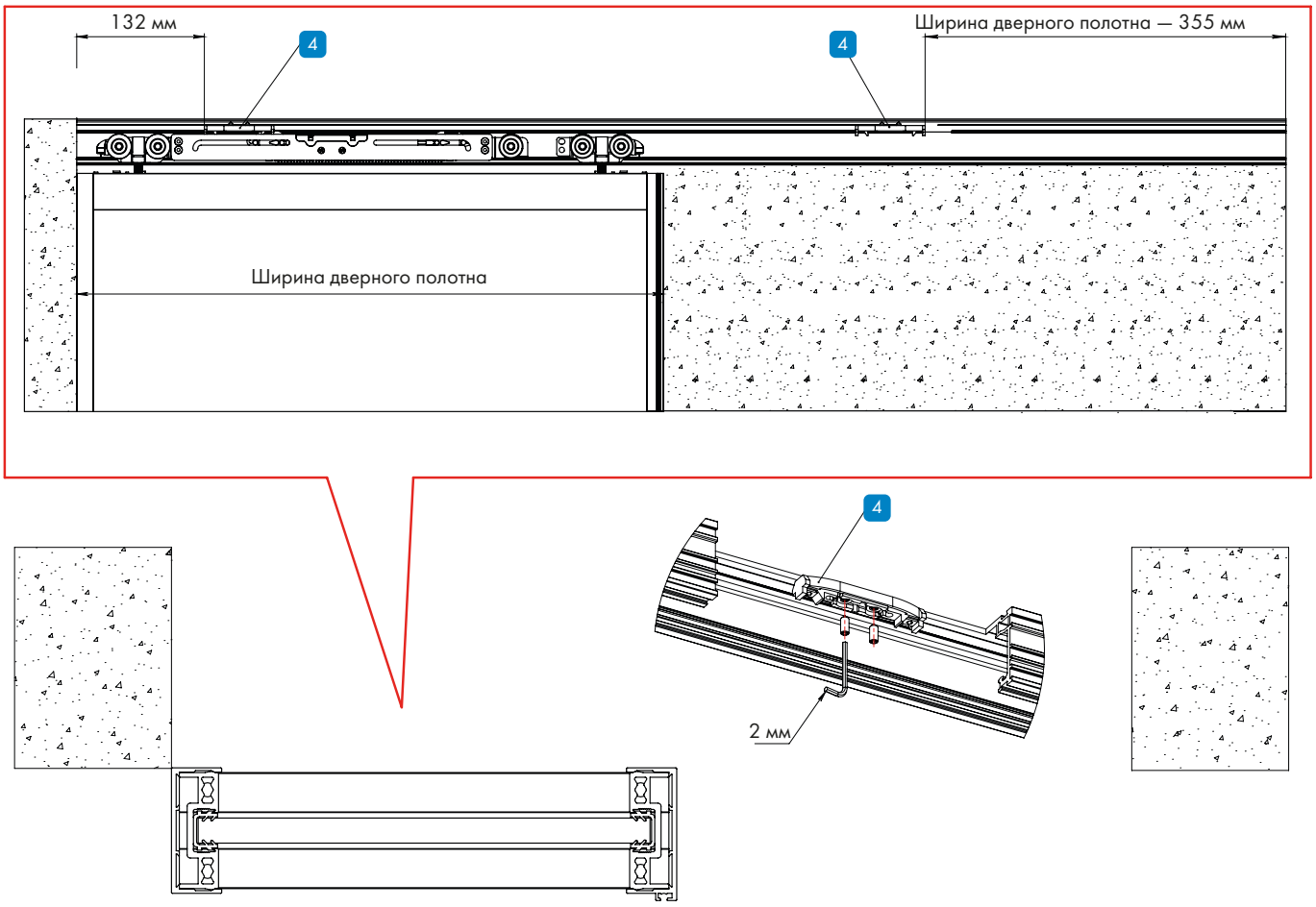

3 СБОРКА ДВЕРНОГО ПОЛОТНА

